TS · CT

TS

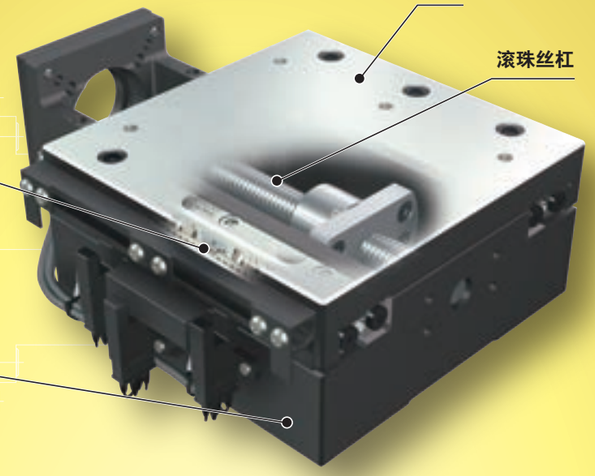

滚珠丝杠

直线

CT

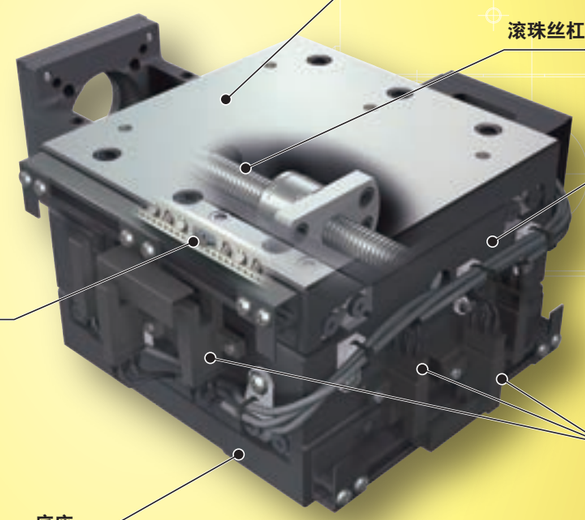

主要产品规格

驱动	精密滚珠丝杠
直线导轨设备	交叉滚子直线导轨
内置润滑部件	无内置
工作台、底座的材质	铸铁
传感器	通过公称型号选择

精度

单位 mm

重复定位精度	±0.002
定位精度	0.005～0.015
无效运动	—
工作台运动的平行度A	0.005～0.008
工作台运动的平行度B	0.015～0.020
姿势精度	—
直线度	—
背隙	—

Points

●高精度、紧凑型定位工作台

1 将交叉滚子直线导轨装入具有高刚性、高振动衰减性的铸铁制滑台与底座的高精度、紧凑型定位工作台。

●内置防止保持器错位机构的放心设计

2 采用了直线导轨设备中不会发生保持器错位的齿轨、齿轮内置型交叉滚子直线导轨，可用于立轴，在高加减速运行时也可放心使用。(TS55/55、CT55/55除外)

●适用于在工作台顶面直接作业的用途

3 采用了经过精密研磨加工的大面积工作台，因此可将工作台顶面整体作为作业面使用。

齿轨、齿轮内置型交叉滚子直线导轨的结构与特点

即使在立轴上的快节拍运行，也不会发生保持器错位！

《耐久试验》的试验条件

型号		CRWG3
试验方法		振动试验机
运行条件	安装姿势	立轴
	最高速度	827mm/s
	加速度	15G
	周期	31Hz
	行程	8mm
	可动部质量	330g
往返次数		1亿次

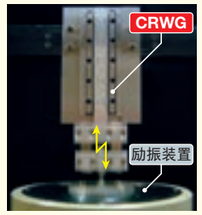

《试验结果》不会发生保持器错位，各部件也无异常。

产品群

形状	型号	工作台宽度(mm)	工作台长度(mm) 55	75	125	220	310	350
单轴规格 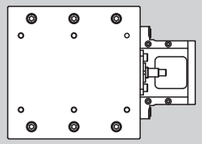	TS	55	☆	—	—	—	—	—
		75	—	☆	—	—	—	—
		125	—	—	☆	☆	—	—
		220	—	—	—	☆	☆	—
		260	—	—	—	—	—	☆
双轴规格 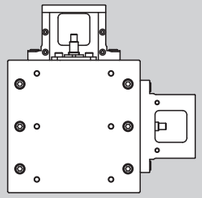	CT	55	☆	—	—	—	—	—
		75	—	☆	—	—	—	—
		125	—	—	☆	—	—	—
		220	—	—	—	☆	—	—
		260	—	—	—	—	—	☆
		350	—	—	—	—	—	☆

使用齿轨、齿轮内置型交叉滚子直线导轨。

公称型号

公称型号的排列例

①	②		③	④	⑤
CT	125 /	125 /	AT602	5	SC

① 型号 II-207页

② 滑台的尺寸 II-207页

③ 电机安装板的指定 II-207页

④ 滚珠丝杠导程 II-208页

⑤ 特殊规格 II-208页

公称型号和规格的说明

① 型号

TS：精密定位工作台TS(单轴规格)
CT：精密定位工作台CT(双轴规格)

② 滑台的尺寸

从表1所示的滑台尺寸中选择。

以mm为单位表示滑台的宽度尺寸与长度尺寸。CT(双轴规格)时，表示Y工作台的宽度尺寸与长度尺寸。

表1　型号与直线导轨设备、滑台的尺寸以及行程长度

单位 mm

形式	直线导轨设备	宽度尺寸/长度尺寸	行程长度
TS	交叉滚子直线导轨	55/ 55	15
	内置齿轨、齿轮型交叉滚子直线导轨	75/ 75	25
		125/125	50
		125/220	120
		220/220	120
		220/310	180
		260/350	250
CT	交叉滚子直线导轨	55/ 55	X轴：15、Y轴：15
	内置齿轨、齿轮型交叉滚子直线导轨	75/ 75	X轴：25、Y轴：25
		125/125	X轴：50、Y轴：50
		220/220	X轴：120、Y轴：120
		260/350	X轴：150、Y轴：250
		350/350	X轴：250、Y轴：250

③ 电机安装板的指定

电机安装板从表2中选择。

· 电机由用户自备。
· 请指定适用于所用电机的电机安装板。
· 表3所示的联轴器安装在主体上发货。但联轴器为临时固定，因此请用户进行最终位置调整。

表2 电机安装板的适用

使用的电机					法兰边长 mm	电机安装板			
种类	生产厂家	系列	型号	额定输出 W		TS55/55 TS75/75 CT55/55 CT75/75	TS125/125 TS125/220 TS220/220 CT125/125 CT220/220	TS220/310	TS260/350 CT260/350 CT350/350
AC伺服电机	(株)安川电机	Σ-7	SGM7J-01A	100	□40	–	AT602	AT604	–
			SGM7A-01A			–	AT602	AT604	–
			SGM7J-02A	200	□60	–	–	–	AT606
			SGM7A-02A			–	–	–	AT606
	三菱电机(株)	J4/J5	HG-MR13	100	□40	–	AT602	AT604	–
			HG-KR13/HK-KT13W			–	AT602	AT604	–
			HG-MR23	200	□60	–	–	–	AT606
			HG-KR23/HK-KT23W			–	–	–	AT606
	松下(株)	MINAS A6	MSMF01	100	□38	–	AT603	AT605	–
			MSMF02	200	□60	–	–	–	AT607
	(株)日立产机系统	AD	ADMA-01L	100	□40	–	AT602	AT604	–
			ADMA-02L	200	□60	–	–	–	AT606
步进电机	东方电机(株)	PK	PK544-A		□38	AT601	–	–	–
		RKS · CRK	CRK56(1)		□60	–	AT608	AT609	–
			RKS59		□85	–	–	–	AT610

注(1)　适用于电机输出轴外径φ8。
备注　电机详细规格请参照各电机生产厂家的产品目录。

表3 联轴器的型号

电机安装板	联轴器的型号	生产厂家	联轴器的惯量 J_C $\times 10^{-5}$kg · m²
AT601	MWSS-12- 5× 5	锅屋百迪株式会社	0.018
AT602	MSTS-25C- 8× 8	锅屋百迪株式会社	0.71
AT603	MSTS-25C- 8× 8	锅屋百迪株式会社	0.71
AT604	MSTS-25C- 6× 8	锅屋百迪株式会社	0.71
AT605	MSTS-25C- 6× 8	锅屋百迪株式会社	0.71
AT606	MSTS-32C-12×14	锅屋百迪株式会社	2.7
AT607	MSTS-32C-11×12	锅屋百迪株式会社	2.7
AT608	MSTS-19C- 6× 8	锅屋百迪株式会社	0.277
AT609	MSTS-25C- 6× 8	锅屋百迪株式会社	0.71
AT610	MSTS-32C-12×14	锅屋百迪株式会社	2.7

备注　联轴器的详细规格请参照生产厂家的产品目录。

④ 滚珠丝杠导程

1：导程1mm(适用于55/55、75/75、125/125)
2：导程2mm(不适用于55/55、75/75)
5：导程5mm(不适用于55/55、75/75)

⑤ 特殊规格

无标记：标准规格
BE　：选购件底座(适用于55/55)
LR　：黑铬皮膜处理
SC　：带传感器的工作台

选购件底座　：备有将主体朝下方安装的底板。详细内容请参照尺寸表。
黑铬皮膜处理　：通过在表面形成黑色的渗透性皮膜，提高了耐腐蚀性。
在滑台、底座及电机支架的表面实施黑铬皮膜处理。
各零件的基准面不进行表面处理。
带传感器的工作台：安装有限位、原点前、原点传感器。但选择了AC伺服电机用安装板时，不带原点传感器。
请使用编码器的C相或Z相信号。

备注　组合多种特殊规格后指定时，请按字母顺序排列并指定辅助标记。

诸特性

表4 精度

单位 mm

公称型号		重复定位精度	定位精度	工作台运动的平行度A	工作台运动的平行度B	XY运动的垂直度(1)(2)
单轴规格	双轴规格					
TS 55/ 55	–	±0.002	0.005	0.005	0.015	0.005
–	CT 55/ 55		0.010			
TS 75/ 75	CT 75/ 75		0.005			
TS125/125	CT125/125					
TS125/220	–		0.008			
TS220/220	CT220/220					
TS220/310	–		0.015	0.008	0.020	0.008
TS260/350	CT260/350					
–	CT350/350					

注(1) 适用于双轴规格的工作台。
(2) 不含直线度成分。

表5 最高速度

电机的种类	最高速度 mm/s		
	导程1mm	导程2mm	导程5mm
AC伺服电机	50	100	250
步进电机	30	60	150

备注 实际的最高速度需要根据使用的电机和负载条件等探讨运行模式。

表6.1 TS的最大装载质量

型号及大小尺寸	滚珠丝杠导程 mm	装载质量的重心位置 mm	最大装载质量 kg							
			水平方向				垂直方向			
		长度尺寸 L / 高度尺寸 H	0	100	200	300	0	100	200	300
TS 55/ 55	1	0	4.3	4.2	2.3	1.6	2.2	0.9	0.5	0.3
		100	4.3	4.2	2.3	1.5	1.1	0.6	0.4	0.3
		200	4.3	4.1	2.2	1.5	0.6	0.4	0.3	0.2
		300	4.3	4.0	2.2	1.5	0.4	0.3	0.2	0.2
TS 75/ 75	1	0	21	21	12	8	1.5	1.5	1.5	1.3
		100	21	21	12	8	1.5	1.5	1.5	1.1
		200	21	20	11	8	1.5	1.5	1.3	1.0
		300	21	20	11	8	1.5	1.2	1.0	0.8
TS125/125	1	0	72	72	59	42	2.3	2.3	2.3	2.3
		100	72	72	57	41	2.3	2.3	2.3	2.3
		200	72	72	55	40	2.3	2.3	2.3	2.3
		300	72	72	54	39	2.3	2.3	2.3	2.3
	2	0	72	72	45	32	11	11	7	5
		100	72	69	42	30	11	10	6	4.7
		200	72	62	40	29	9	6	5	4.1
		300	72	56	37	28	6	5	4.4	3.7
	5	0	72	49	28	20	29	11	5	4.0
		100	72	38	24	18	12	7	4.8	3.5
		200	54	31	21	16	6	5	4.1	3.1
		300	40	26	19	15	4.8	3.9	3.3	2.8
TS125/220	2	0	115	114	67	47	9	9	9	9
		100	115	104	64	46	9	9	9	9
		200	115	96	60	44	9	9	9	8
		300	115	88	57	42	9	9	8	7
	5	0	115	75	44	31	28	21	11	8
		100	115	61	39	29	22	14	9	6
		200	94	51	35	26	12	9	7	6
		300	71	44	31	24	8	7	6	5
TS220/220	2	0	169	169	169	130	3.9	3.9	3.9	3.9
		100	169	169	164	123	3.9	3.9	3.9	3.9
		200	169	169	152	116	3.9	3.9	3.9	3.9
		300	169	169	142	110	3.9	3.9	3.9	3.9
	5	0	169	169	109	80	24	24	20	14
		100	169	134	92	70	24	24	17	12
		200	169	108	79	63	23	17	14	10
		300	129	90	69	56	16	13	11	9
TS220/310	2	0	256	256	256	197	–	–	–	–
		100	256	256	249	187	–	–	–	–
		200	256	256	233	178	–	–	–	–
		300	256	256	218	169	–	–	–	–
	5	0	282	267	169	124	19	19	19	19
		100	282	209	144	110	19	19	19	19
		200	266	170	125	98	19	19	19	18
		300	204	143	110	89	19	19	18	16
TS260/350	2	0	310	310	310	242	–	–	–	–
		100	310	310	305	232	–	–	–	–
		200	310	310	288	222	–	–	–	–
		300	310	310	272	212	–	–	–	–
	5	0	310	310	208	154	18	18	18	18
		100	310	258	181	139	18	18	18	18
		200	310	216	159	126	18	18	18	18
		300	263	185	142	115	18	18	18	18

备注1. 最大装载质量为“–”时不能驱动。
2. 最大装载质量是考虑了以下因素的值：即考虑了以3000min^{-1}电机转速、0.2s加减速时间进行连续运行时，直线导轨设备、滚珠丝杠或轴承的额定寿命为18000小时的质量、以及以直线导轨设备的基本额定静负荷为基准算出的质量。
3. 长度尺寸L及高度尺寸H请参考Ⅱ-212页的装载质量的重心位置。
4. 选型时请同时确认Ⅲ-20页的最大可搬质量。

表6.2　CT的最大装载质量

型号及大小尺寸	滚珠丝杠导程 mm	装载质量的重心位置 mm（长度尺寸 L / 高度尺寸 H）	最大装载质量 kg 水平方向 0	水平方向 100	水平方向 200	水平方向 300	垂直方向 (1) 0	垂直方向 (1) 100	垂直方向 (1) 200	垂直方向 (1) 300
CT 55/ 55	1	0	4.3	4.1	2.2	1.5	2.2	0.9	0.5	0.3
		100	4.3	4.1	2.2	1.5	1.1	0.6	0.4	0.2
		200	4.3	4.0	2.2	1.5	0.6	0.4	0.3	0.2
		300	4.3	3.9	2.2	1.5	0.4	0.3	0.2	0.2
CT 75/ 75	1	0	21	21	12	8	1.5	1.5	1.5	1.2
		100	21	21	11	8	1.5	1.5	1.5	1.1
		200	21	20	11	8	1.5	1.5	1.3	0.9
		300	21	20	11	8	1.4	1.2	1.0	0.8
CT125/125	1	0	72	72	58	41	2.3	2.3	2.3	2.3
		100	72	72	57	40	2.3	2.3	2.3	2.3
		200	72	72	55	39	2.3	2.3	2.3	2.3
		300	72	72	53	39	2.3	2.3	2.3	2.3
	2	0	72	72	44	31	11	11	7	5
		100	72	68	42	30	11	9	6	4.5
		200	72	61	39	29	8	6	5	4.0
		300	72	55	37	27	6	4.9	4.2	3.6
	5	0	72	48	28	20	29	10	5	3.9
		100	72	37	24	18	11	7	4.7	3.4
		200	53	30	21	16	6	4.8	3.8	3.0
		300	39	25	18	14	4.4	3.6	3.0	2.6
CT220/220	2	0	169	169	169	128	3.9	3.9	3.9	3.9
		100	169	169	162	121	3.9	3.9	3.9	3.9
		200	169	169	151	115	3.9	3.9	3.9	3.9
		300	169	169	140	109	3.9	3.9	3.9	3.9
	5	0	169	169	108	78	24	24	20	13
		100	169	132	91	69	24	24	16	12
		200	167	107	78	61	22	16	13	10
		300	127	89	68	55	15	12	10	9
CT260/350	2	0	225	225	225	181	–	–	–	–
		100	225	225	225	173	–	–	–	–
		200	225	225	216	166	–	–	–	–
		300	225	225	204	159	–	–	–	–
	5	0	225	225	151	112	18	18	18	18
		100	225	188	132	101	18	18	18	18
		200	225	158	117	92	18	18	18	17
		300	194	136	104	84	18	18	16	14
CT350/350	2	0	286	286	286	286	–	–	–	–
		100	286	286	286	277	–	–	–	–
		200	286	286	286	262	–	–	–	–
		300	286	286	286	248	–	–	–	–
	5	0	310	310	229	174	14	14	14	14
		100	310	265	194	153	14	14	14	14
		200	309	218	168	137	14	14	14	14
		300	245	184	148	123	14	14	14	14

注(1)　Y轴垂直驱动时。

备注1. 最大装载质量为“–”时不能驱动。

2. 最大装载质量是考虑了以下因素的值：即考虑了以3000min^{-1}电机转速、0.2s加减速时间进行连续运行时，直线导轨设备、滚珠丝杠或轴承的额定寿命为18000小时的质量、以及以直线导轨设备的基本额定静负荷为基准算出的质量。

3. 长度尺寸L及高度尺寸H请参考Ⅱ-212页的装载质量的重心位置。

4. 选型时请同时确认Ⅲ-20页的最大可搬质量。

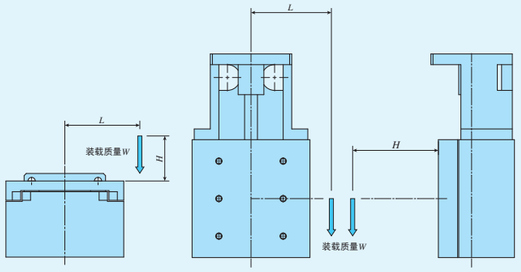

装载质量的重心位置
(水平方向)

装载质量的重心位置
(垂直方向)

表7 滚珠丝杠的规格

单位　mm

	型号及大小尺寸	滚珠丝杠导程	轴的名称	丝杠外径	全　长
单轴规格	TS 55/ 55	1	–	6	68
	TS 75/ 75	1	–	6	89
	TS125/125	1	–	12	148
		2	–	12	148
		5	–	14	148
	TS125/220	2	–	12	269
		5	–	14	269
	TS220/220	2	–	14	269
		5	–	14	269
	TS220/310	2	–	14	389
		5	–	14	389
	TS260/350	2	–	20	435
		5	–	20	435
双轴规格	CT 55/ 55	1	X轴、Y轴	6	68
	CT 75/ 75	1	X轴、Y轴	6	89
	CT125/125	1	X轴、Y轴	12	148
		2	X轴、Y轴	12	148
		5	X轴、Y轴	14	148
	CT220/220	2	X轴、Y轴	14	269
		5	X轴、Y轴	14	269
	CT260/350	2	X轴	20	330
			Y轴	20	435
		5	X轴	20	330
			Y轴	20	435
	CT350/350	2	X轴、Y轴	20	435
		5	X轴、Y轴	20	435

表8 工作台惯量和起动扭矩

	公称型号		工作台惯量 J_T ×10^{-5}kg·m^2 导程1mm	导程2mm	导程5mm	起动扭矩 T_S N·m
单轴规格	TS 55/ 55		0.01	–	–	0.03
	TS 75/ 75		0.01	–	–	0.03
	TS125/125		0.20	0.23	0.55	0.07
	TS125/220		–	0.40	0.95	0.07
	TS220/220		–	0.73	1.1	0.09
	TS220/310		–	1.3	2.1	0.09
	TS260/350		–	3.8	5.6	0.12
双轴规格	CT 55/ 55	X轴	0.01	–	–	0.03
		Y轴	0.01	–	–	
	CT 75/ 75	X轴	0.01	–	–	0.07
		Y轴	0.01	–	–	
	CT125/125	X轴	0.20	0.28	0.85	0.07
		Y轴	0.20	0.23	0.55	
	CT220/220	X轴	–	0.85	1.9	0.09
		Y轴	–	0.73	1.1	
	CT260/350	X轴	–	4.6	6.8	0.12
		Y轴	–	3.8	5.6	
	CT350/350	X轴	–	4.9	8.0	0.12
		Y轴	–	4.6	5.9	

安装

精密定位工作台安装面的加工精度及固定螺丝的拧紧扭矩，请参照Ⅲ-36页。

传感器的规格

表9.1 TS(单轴规格)传感器的时序图

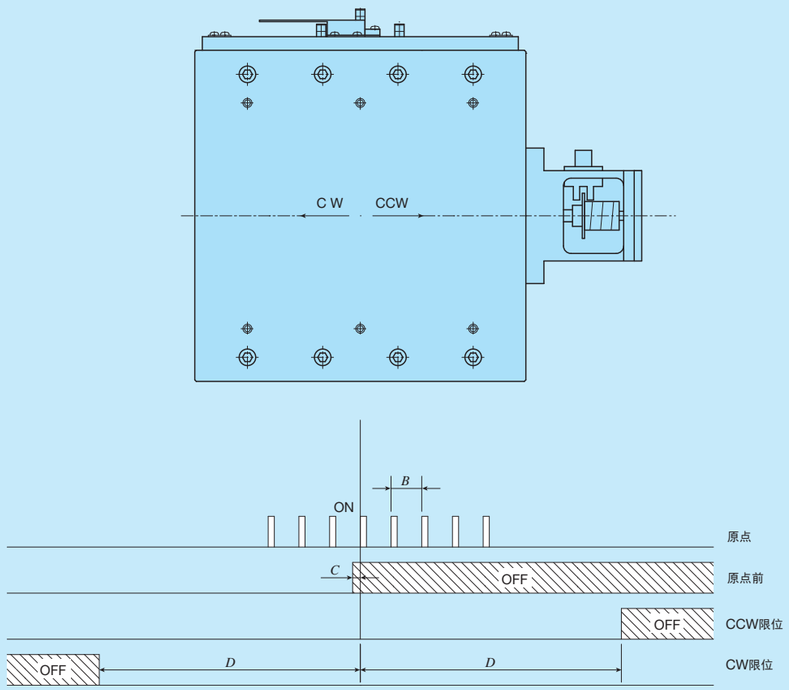

单位 mm

公称型号	滚珠丝杠导程	B	C	D
TS 55/ 55	1	1	0.7	7.5
TS 75/ 75	1	1	0.7	12.5
TS125/125	1	1	0.7	25
	2	2	1.5	
	5	5	3	
TS125/220	2	2	1.5	60
	5	5	3	
TS220/220	2	2	1.5	60
	5	5	3	
TS220/310	2	2	1.5	90
	5	5	3	
TS260/350	2	2	1.5	125
	5	5	3	

备注1. 传感器的安装通过公称型号来指定。
2. 关于各传感器的详细规格，请参照综合解说的传感器规格项。
3. 选择了AC伺服电机用安装板时，不带原点传感器。请使用编码器的C相或Z相信号。
4. 传感器的安装位置因各型号而异。详细内容请参照各型号的尺寸表。

表9.2 CT(双轴规格)传感器的时序图

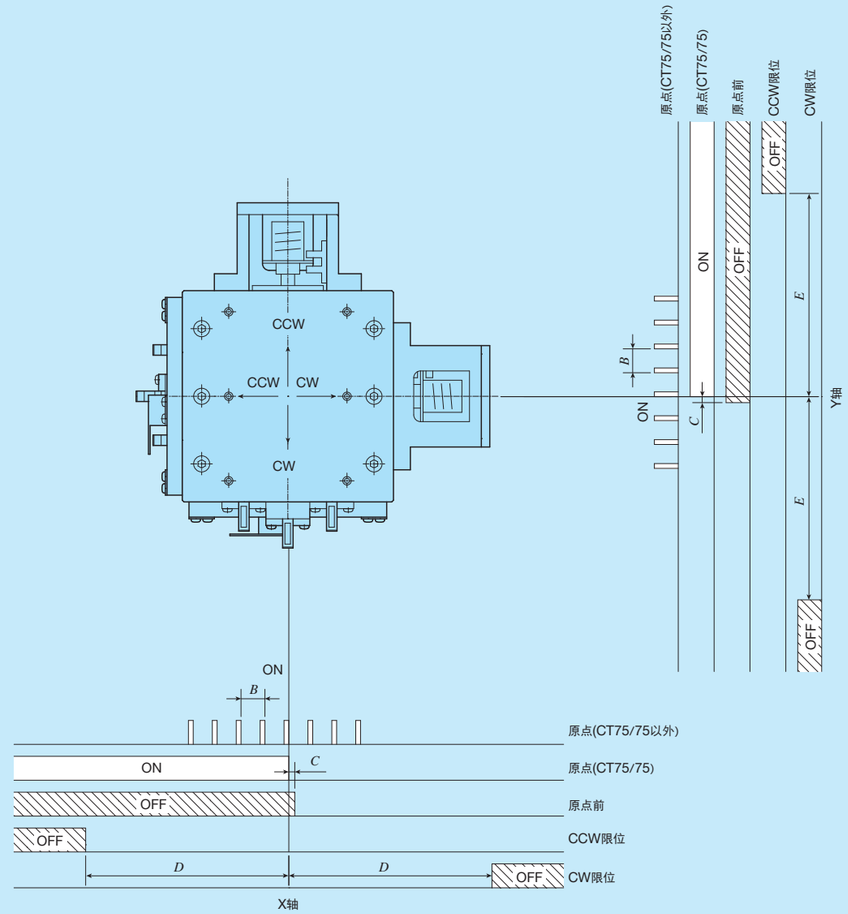

单位 mm

公称型号	滚珠丝杠导程	B	C	D	E
CT 55/ 55	1	1	0.7	7.5	7.5
CT 75/ 75	1	–	0.7	12.5	12.5
CT125/125	1	1	0.7	25	25
	2	2	1.5		
	5	5	3		
CT220/220	2	2	1.5	60	60
	5	5	3		
CT260/350	2	2	1.5	75	125
	5	5	3		
CT350/350	2	2	1.5	125	125
	5	5	3		

备注1. 传感器的安装通过公称型号来指定。
2. 关于各传感器的详细规格，请参照综合解说的传感器规格项。
3. 选择了AC伺服电机用安装板时，不带原点传感器。请使用编码器的C相或Z相信号。
4. 传感器的安装位置因各型号而异。详细内容请参照各型号的尺寸表。

电机安装板的尺寸

TS55/55、CT55/55

AT601

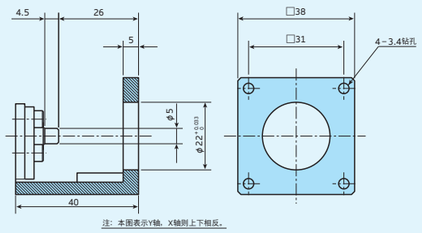

TS75/75、CT75/75

AT601

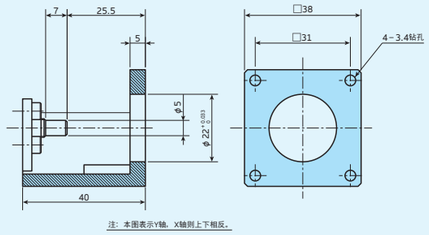

TS125/125、CT125/125

AT602

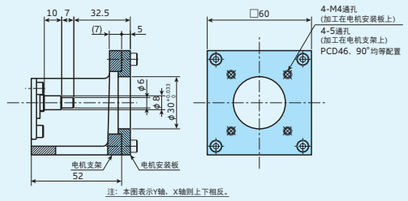

AT603

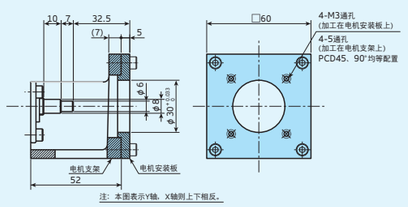

AT608

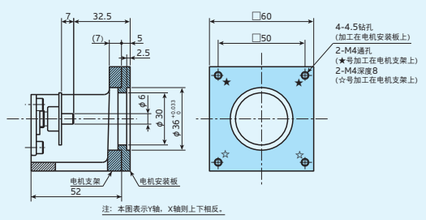

TS125/220

AT602

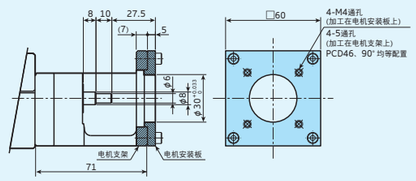

AT603

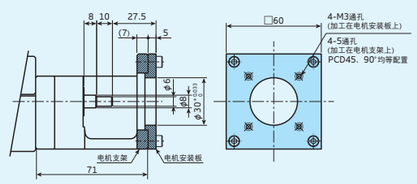

AT608

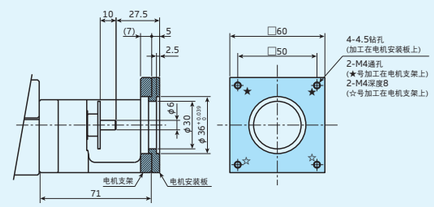

TS220/220、CT220/220

AT602

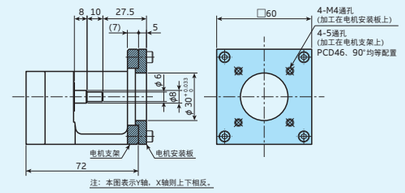

AT603

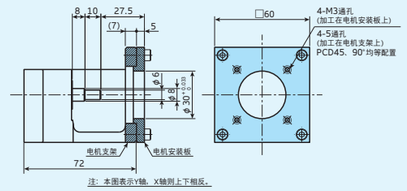

AT608

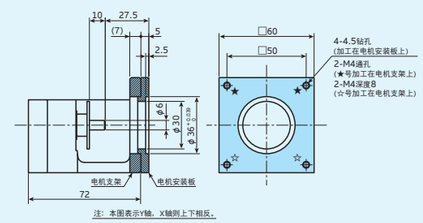

TS220/310

AT604

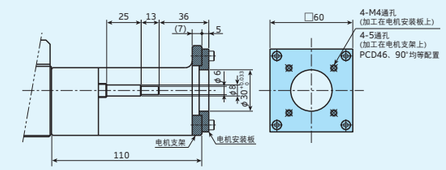

AT605

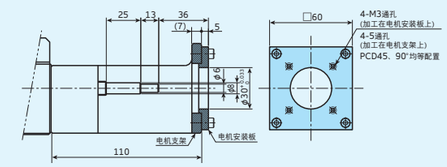

AT609

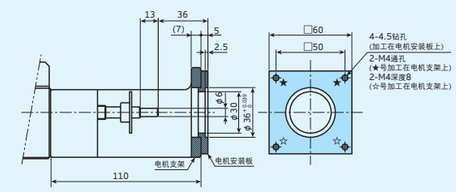

TS260/350

AT606

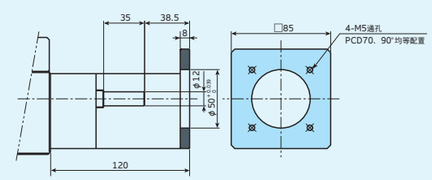

AT607

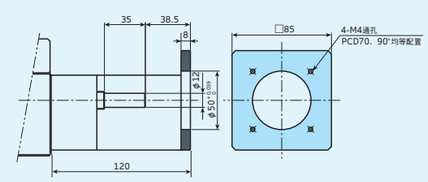

AT610

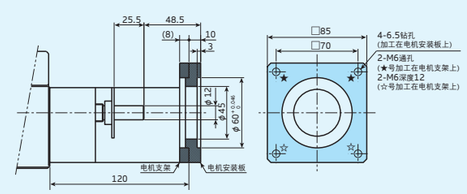

CT260/350

AT606

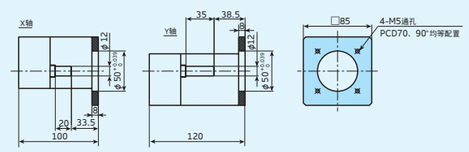

AT607

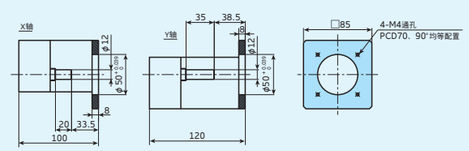

AT610

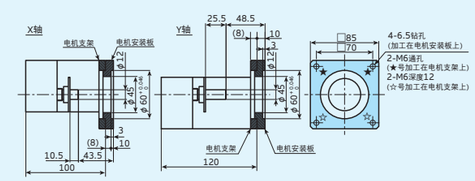

TS・CT

CT350/350

AT606

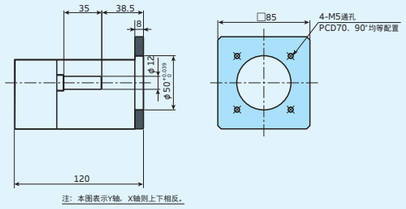

AT607

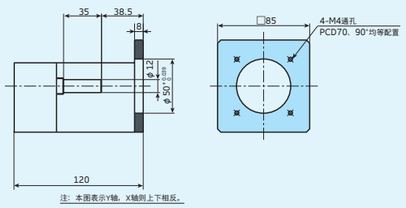

AT610

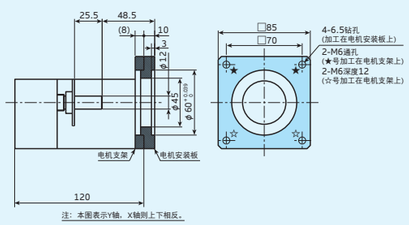

TS55/55

●无传感器规格

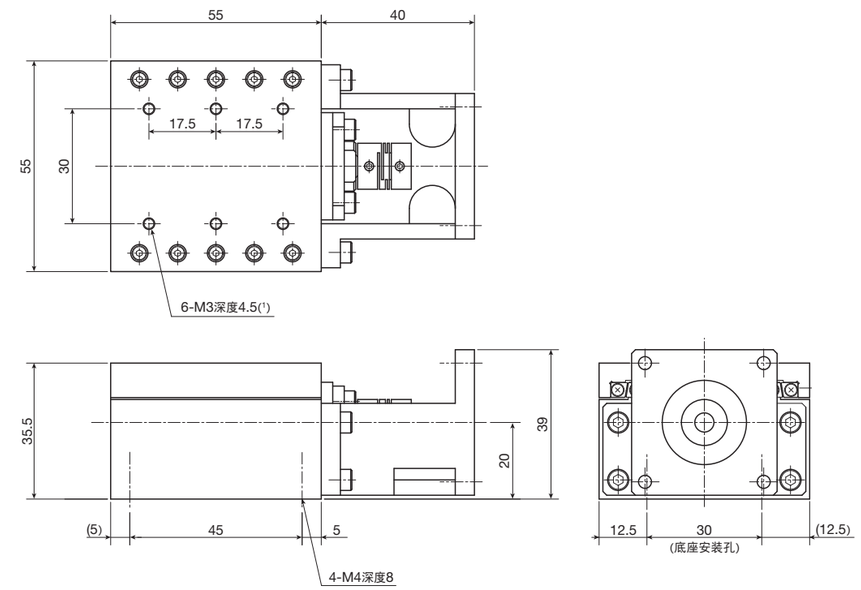

●带传感器规格

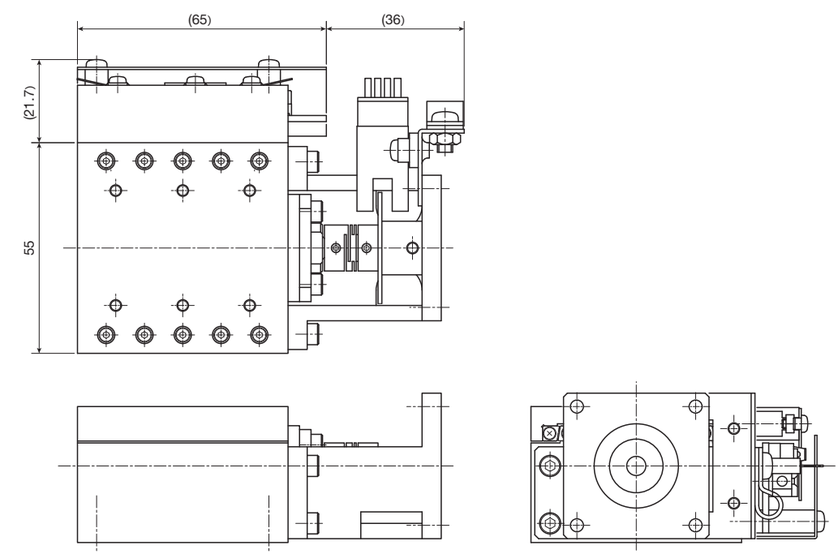

行程长度：15mm
参考质量(2)：0.8kg

注(1) 如果安装螺丝的拧入深度过长，将对工作台的行走性能造成不良影响，因此请勿插入比螺纹孔深度更长的螺栓。
(2) 不含传感器的质量。

TS75/75

●无传感器规格

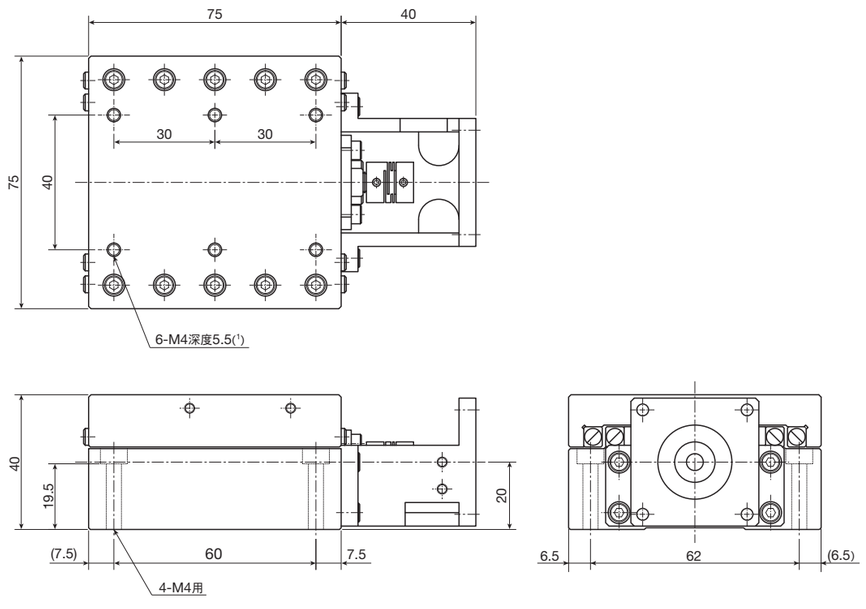

●带传感器规格

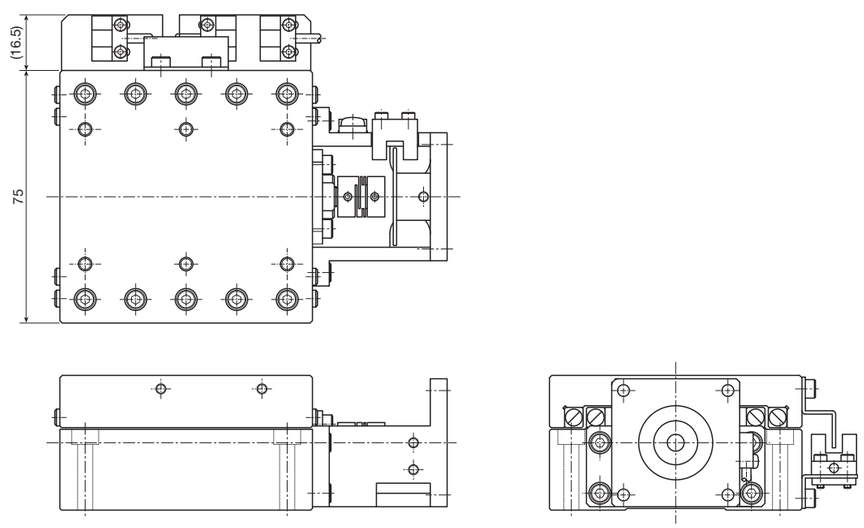

行程长度：25mm
参考质量(2)：1.6kg

注(1) 如果安装螺丝的拧入深度过长，将对工作台的行走性能造成不良影响，因此请勿插入比螺纹孔深度更长的螺栓。
(2) 不含传感器的质量。

TS125/125、TS220/220

●无传感器规格

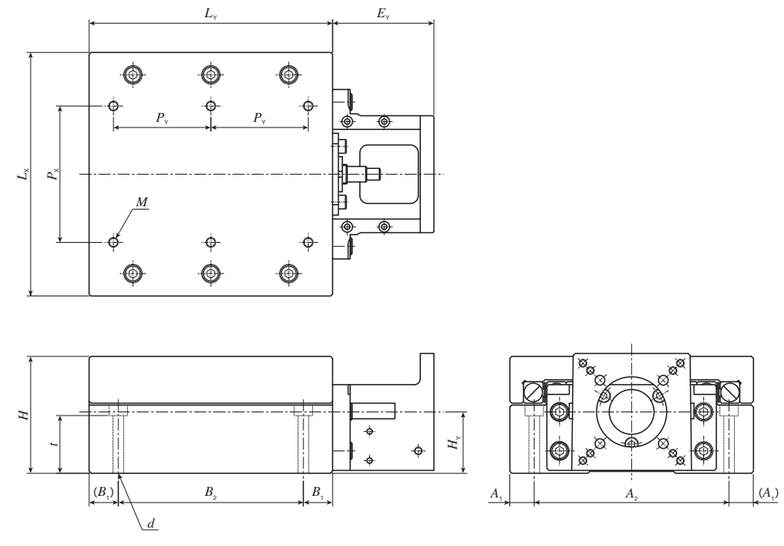

●带传感器规格

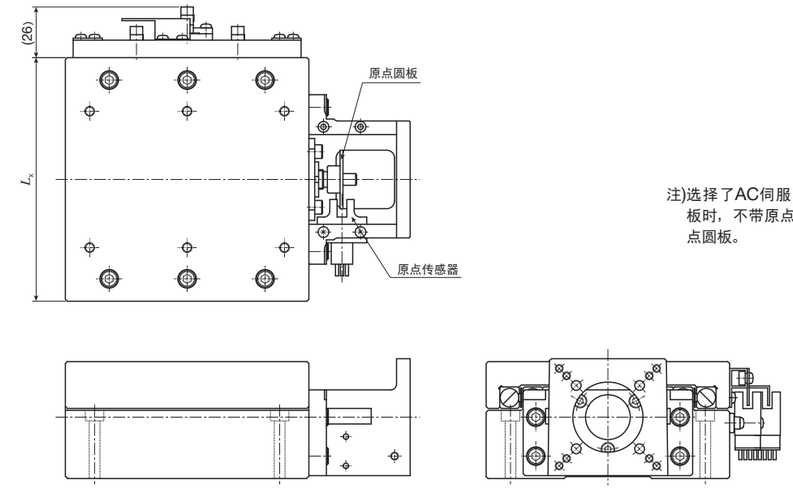

注)选择了AC伺服电机用安装板时，不带原点传感器及原点圆板。

单位 mm

公称型号	工作台尺寸			行程长度	E_Y	轴心高度 H_Y
	L_X	L_Y	H			
TS125/125(1)	125	125	60	50	52	31.5
TS220/220	220	220	65	120	72	33.5

公称型号	安装螺丝			底座安装相关尺寸						参考质量(2) kg
	M(3)	P_X	P_Y	d	t	A_1	A_2	B_1	B_2	
TS125/125(1)	6-M5深度10	70	50	4-M5用	29.6	12.5	100	15	95	7.5
TS220/220	6-M6深度12	150	75	4-M6用	27.5	20	180	20	180	16.0

注(1) 电机支架比工作台顶面高1.5mm。
(2) 不含传感器的质量。
(3) 如果安装螺丝的拧入深度过长，将对工作台的行走性能造成不良影响，因此请勿插入比螺纹孔深度更长的螺栓。

TS125/220、TS220/310、TS260/350

●无传感器规格

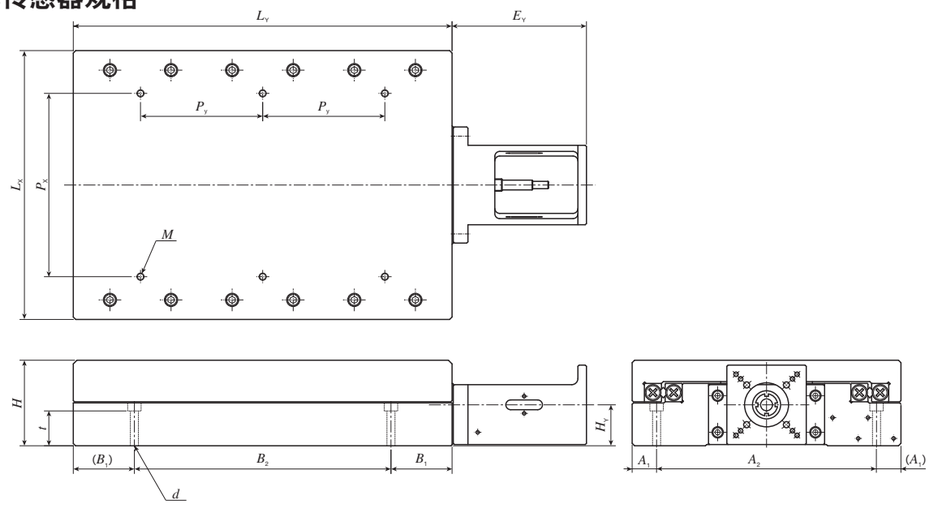

●带传感器规格

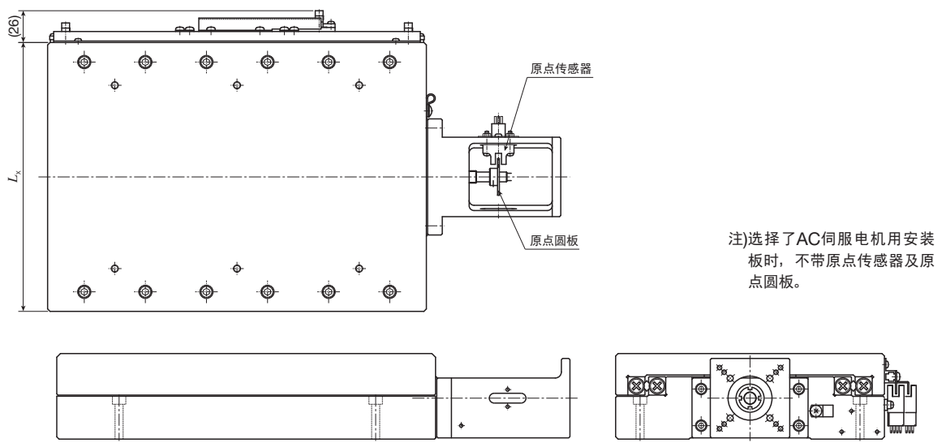

注)选择了AC伺服电机用安装板时，不带原点传感器及原点圆板。

单位 mm

公称型号	工作台尺寸			行程长度	E_Y	轴心高度 H_Y
	L_X	L_Y	H			
TS125/220(1)	125	220	60	120	71	31.5
TS220/310	220	310	70	180	110	33.5
TS260/350	260	350	100	250	120	47.5

公称型号	安装螺丝			底座安装相关尺寸						参考质量(2) kg
	M(3)	P_X	P_Y	d	t	A_1	A_2	B_1	B_2	
TS125/220(1)	6-M5深度10	70	75	4-M5用	29.6	12.5	100	20	180	11
TS220/310	6-M6深度12	150	100	4-M6用	28.5	20	180	50	210	27
TS260/350	6-M6深度12	150	125	4-M8用	45.4	22.5	215	50	250	48

注(1) 电机支架比工作台顶面高1.5mm。
(2) 不含传感器的质量。
(3) 如果安装螺丝的拧入深度过长，将对工作台的行走性能造成不良影响，因此请勿插入比螺纹孔深度更长的螺栓。

CT55/55

●无传感器规格

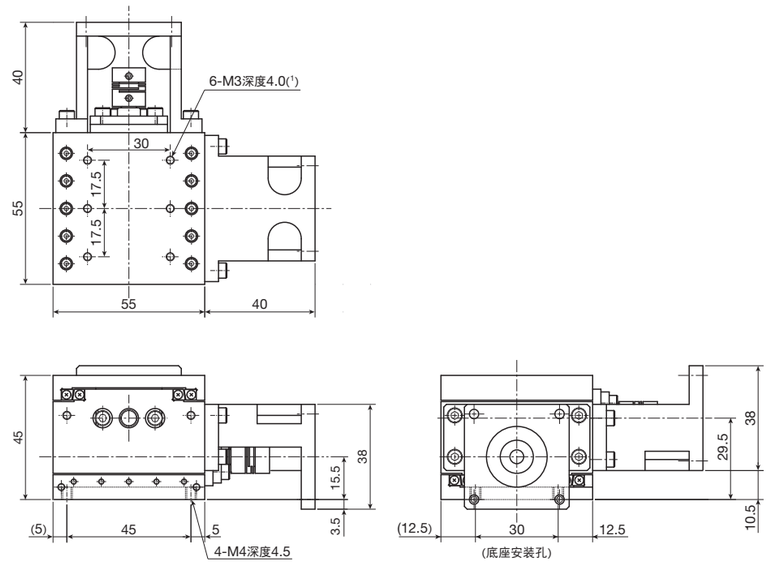

●带传感器规格

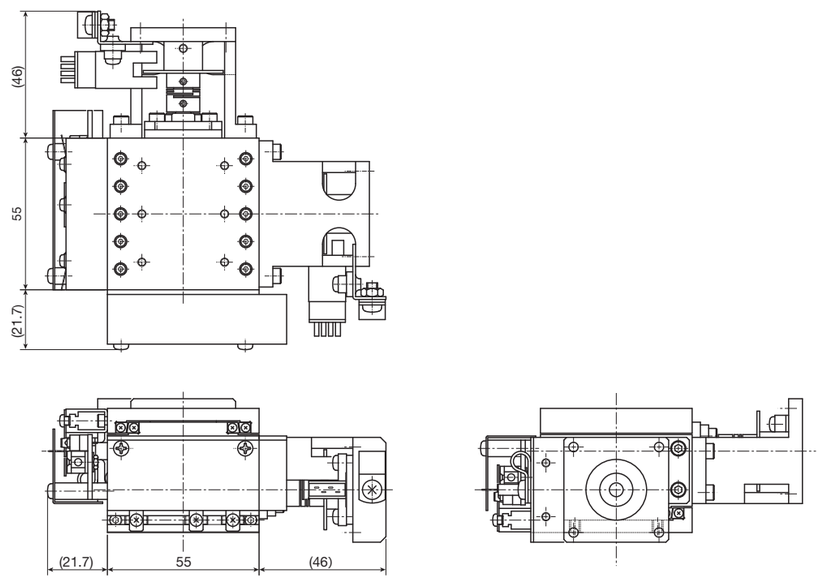

XY轴行程长度：15mm
参考质量(2)：1.7kg

注(1) 如果安装螺丝的拧入深度过长，将对工作台的行走性能造成不良影响，因此请勿插入比螺纹孔深度更长的螺栓。
(2) 不含传感器的质量。

CT75/75

●无传感器规格

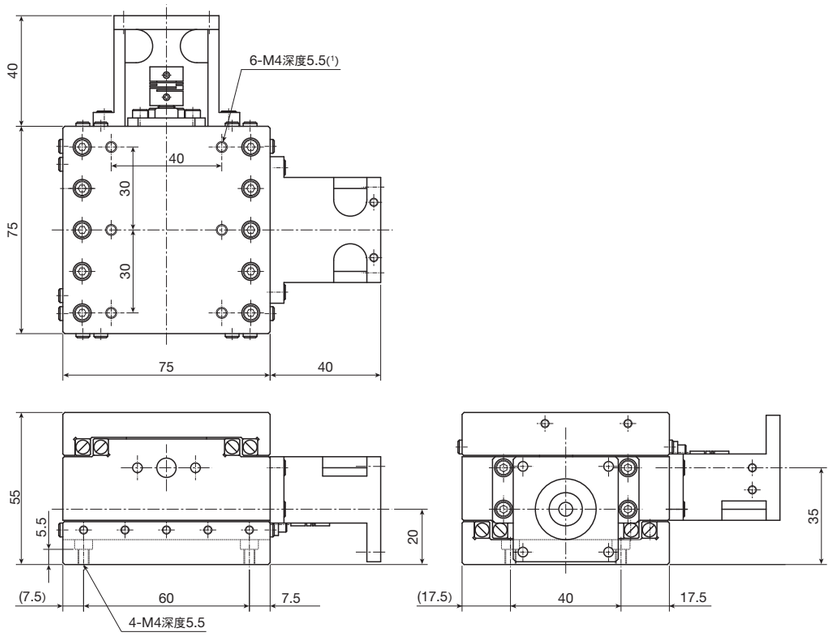

●带传感器规格

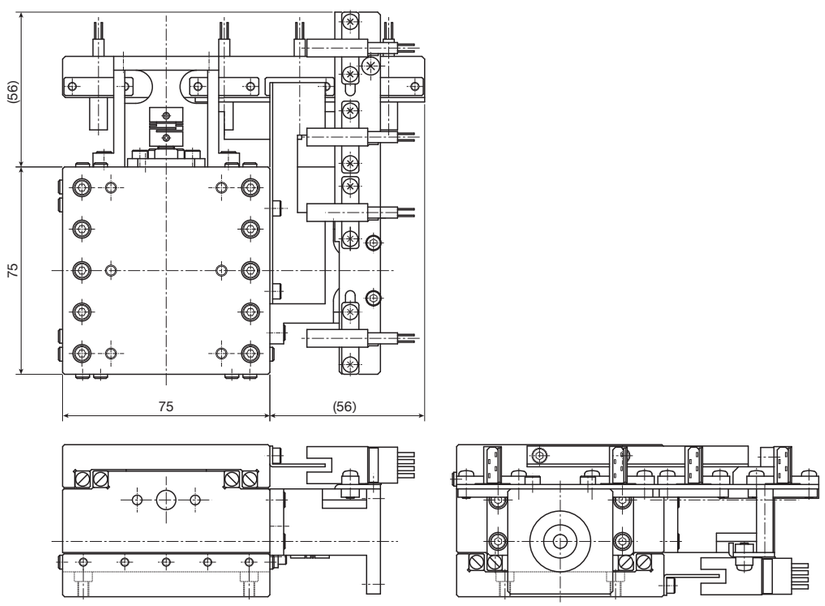

XY轴行程长度：25mm
参考质量(2)：2.0kg

注(1) 如果安装螺丝的拧入深度过长，将对工作台的行走性能造成不良影响，因此请勿插入比螺纹孔深度更长的螺栓。
(2) 不含传感器的质量。

CT125/125

●无传感器规格

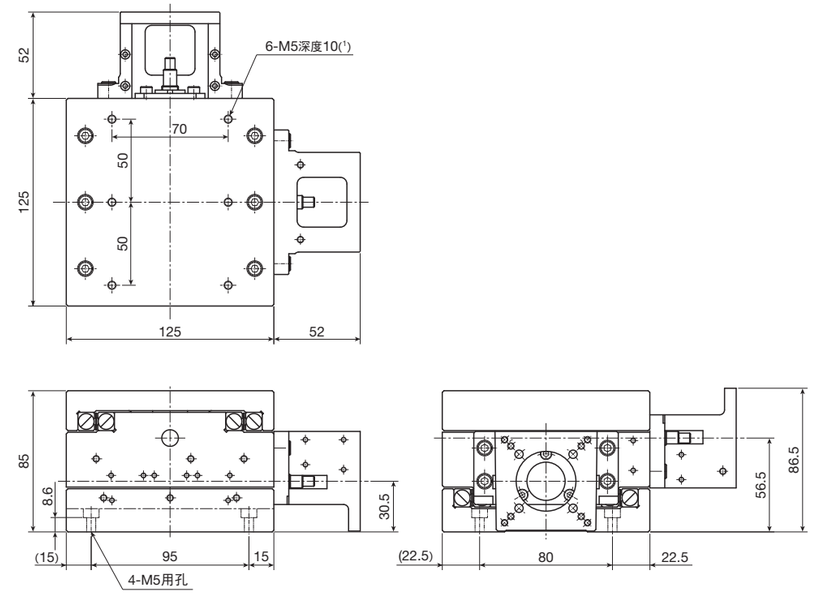

●带传感器规格

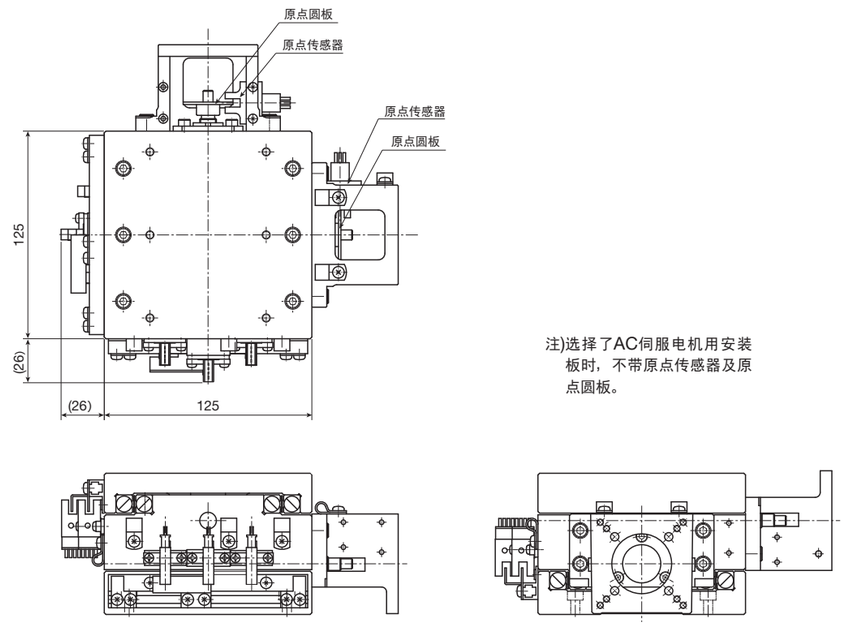

注)选择了AC伺服电机用安装板时，不带原点传感器及原点圆板。

XY轴行程长度：50mm
参考质量(2)：7.5kg

注(1) 如果安装螺丝的拧入深度过长，将对工作台的行走性能造成不良影响，因此请勿插入比螺纹孔深度更长的螺栓。
(2) 不含传感器的质量。

CT220/220、CT260/350、CT350/350

●无传感器规格

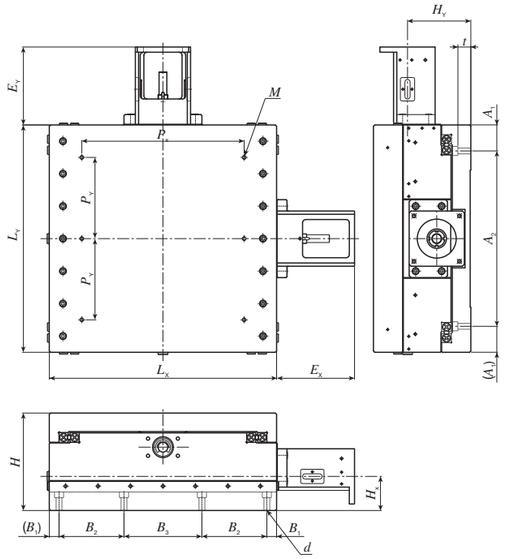

●带传感器规格

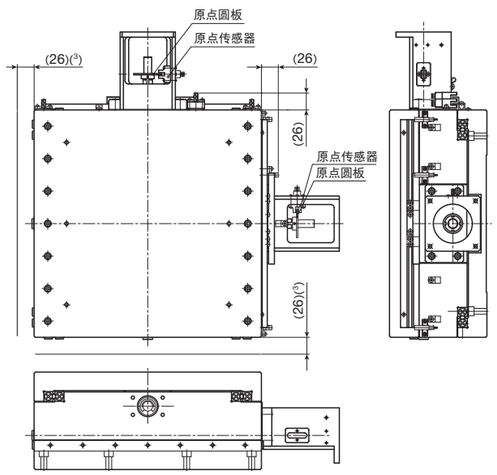

注)选择了AC伺服电机用安装板时，不带原点传感器及原点圆板。

单位 mm

公称型号	工作台尺寸			行程长度		E_X	E_Y	轴心高度	
	L_X	L_Y	H	X轴	Y轴			H_X	H_Y
CT220/220	220	220	100	120	120	72	72	31.5	68.5
CT260/350	260	350	150	150	250	100	120	52.5	97.5
CT350/350	350	350	150	250	250	120	120	52.5	97.5

公称型号	安装螺丝			底座安装相关尺寸							参考质量(2) kg
	M(1)	P_X	P_Y	d	t	A_1	A_2	B_1	B_2	B_3	
CT220/220	6-M6深度12	150	75	8-M6用	7.5	30	160	15	40	110	20
CT260/350	6-M6深度12	150	125	8-M8用	20	40	270	15	55	120	66
CT350/350	6-M6深度12	250	125	8-M8用	20	40	270	15	100	120	77

注(1) 如果安装螺丝的拧入深度过长，将对工作台的行走性能造成不良影响，因此请勿插入比螺纹孔深度更长的螺栓。
(2) 不含传感器的质量。
(3) 适用于CT220/220。安装了传感器时的尺寸。

●TS55/55、CT55/55用选购件底座尺寸

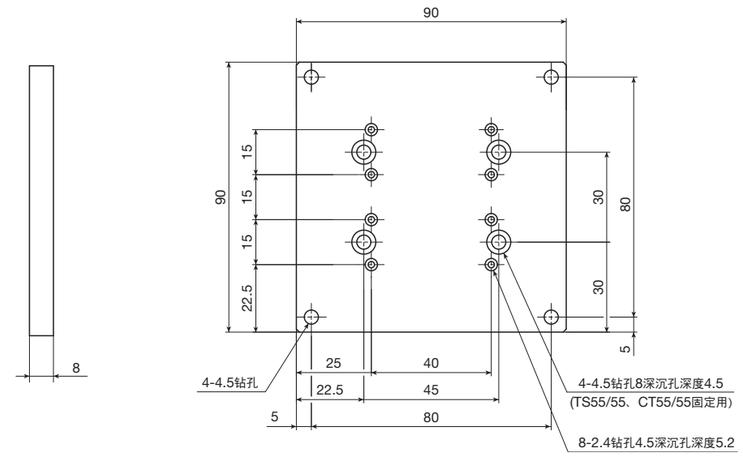

TS55/55、CT55/55用选购件底座